飯田グループホールディングス
株式会社 東栄住宅

組織図

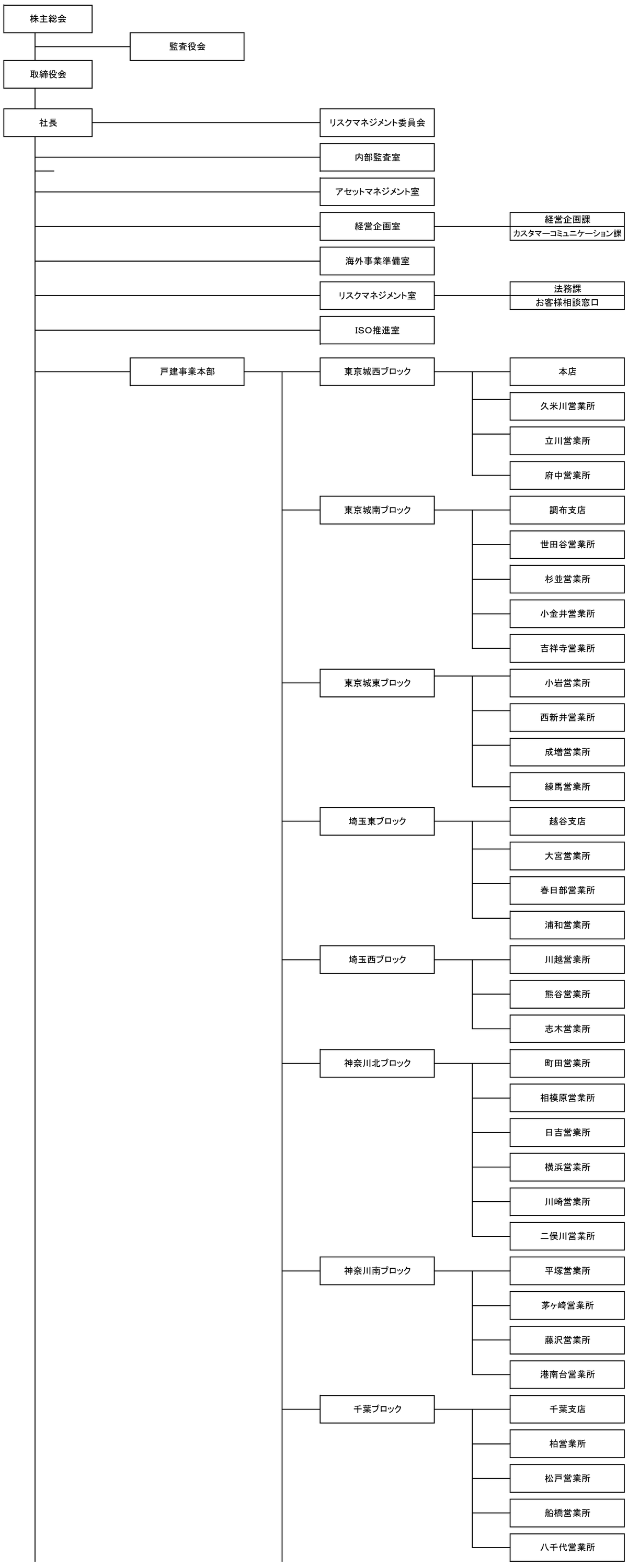
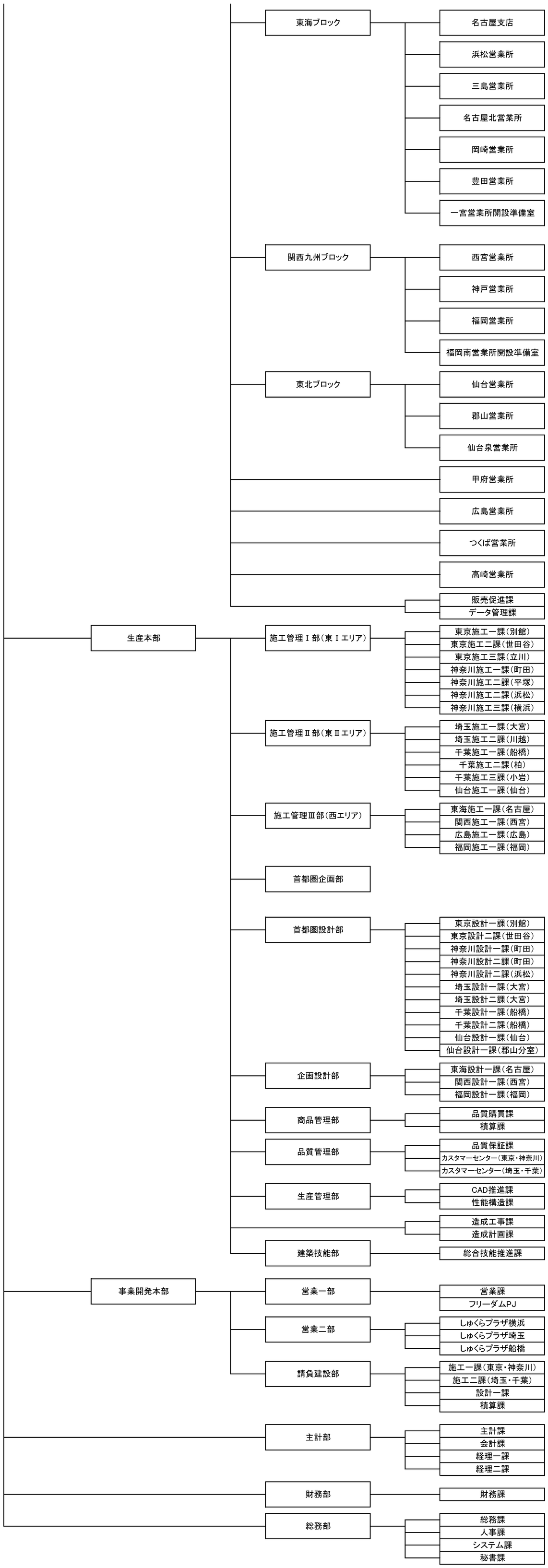
飯田グループホールディングス
株式会社 東栄住宅 組織図