飯田グループホールディングス
株式会社 東栄住宅

組織図

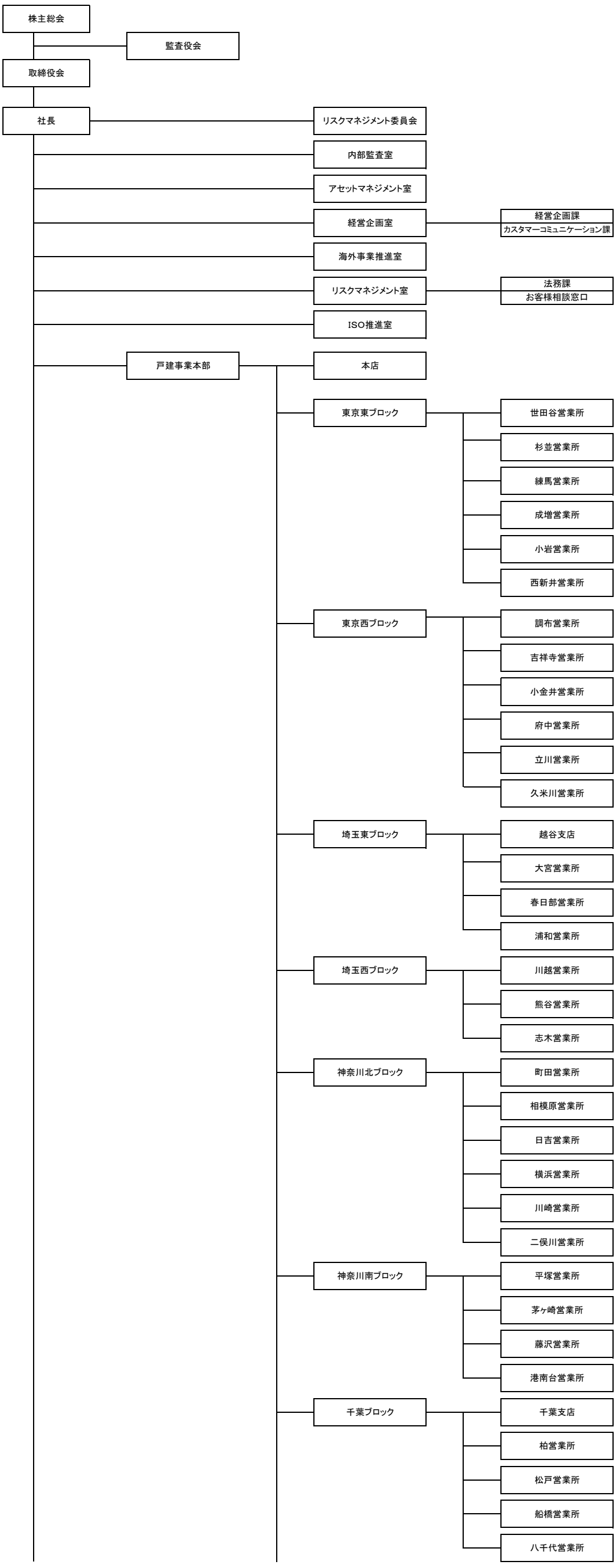

飯田グループホールディングス
株式会社 東栄住宅

組織図

- 東海ブロック
  - 名古屋支店
  - 浜松営業所
  - 三島営業所
  - 名古屋北営業所
  - 岡崎営業所
  - 豊田営業所
  - 一宮営業所
  - 半田営業所準備室
- 関西九州ブロック
  - 西宮営業所
  - 神戸営業所
  - 福岡営業所
  - 福岡南営業所
- 東北ブロック
  - 仙台営業所
  - 郡山営業所
  - 仙台泉営業所
- 甲府営業所
- 広島営業所
- つくば営業所
- 高崎営業所
- 造成管理課
- 造成企画課
- 販売促進課
- データ管理課

- 生産本部
  - 施工管理Ⅰ部（東Ⅰエリア）
    - 東京施工一課（別館）
    - 東京施工二課（世田谷）
    - 東京施工三課（立川）
    - 神奈川施工一課（町田）
    - 神奈川施工二課（平塚）
    - 神奈川施工三課（横浜）
    - 浜松施工一課
  - 施工管理Ⅱ部（東Ⅱエリア）
    - 埼玉施工一課（大宮）
    - 埼玉施工二課（川越）
    - 埼玉施工一課（熊谷分所）
    - 千葉施工一課（船橋）
    - 千葉施工二課（柏）
    - 千葉施工三課（小岩）
    - 仙台施工一課（仙台）
    - 郡山施工一課（郡山）
  - 施工管理Ⅲ部（西エリア）
    - 東海施工一課（名古屋）
    - 関西施工一課（西宮）
    - 広島施工一課（広島）
    - 福岡施工一課（福岡）
  - 首都圏企画部
  - 首都圏設計部
    - 東京設計一課（別館）
    - 東京設計二課（世田谷）
    - 神奈川設計一課（横浜）
    - 神奈川設計二課（町田）
    - 神奈川設計二課（浜松）
    - 埼玉設計一課（大宮）
    - 埼玉設計二課（大宮）
    - 千葉設計一課（船橋）
    - 千葉設計二課（船橋）
    - 仙台設計一課（仙台）
    - 仙台設計一課（郡山分室）
  - 企画設計部
    - 東海設計一課（名古屋）
    - 関西設計一課（西宮）
    - 福岡設計一課（福岡）
  - 生産管理部
    - 品質購買課
    - 積算課
    - 性能構造課
  - 品質管理部
    - 品質保証課
    - カスタマーセンター（東京・神奈川）
    - カスタマーセンター（埼玉・千葉）
  - 建築技能部
    - 総合技能推進課
- 事業開発本部
  - 営業一部
    - 営業一課
    - 営業二課（神奈川・千葉）
    - フリーダムPJ
  - 営業二部
    - しゅくらプラザ横浜
    - しゅくらプラザ埼玉
    - しゅくらプラザ船橋
  - 請負建設部
    - 施工一課（東京・神奈川）
    - 施工二課（埼玉・千葉）
    - 設計一課
    - 積算課
- 主計部
  - 主計課
  - 会計課
  - 経理一課
  - 経理二課
- 財務部
  - 財務課
- 総務部
  - 総務課
  - 人事課
  - システム課
  - 秘書課